市行政組織図

令和６年４月１日現在

議会	１局	１課	１係	
市長部局	７部	３２課　６班	６６係、４地区センター	
市民病院	１局	２課	３係	
会計管理者		１課	１係	
教育委員会	１局	２課	５係	
選挙管理委員会		市長部局職員の兼務		
監査委員	１局		１係	
農業委員会		市長部局職員の兼務		
固定資産評価審査委員会		市長部局職員の兼務		
公平委員会		市長部局職員の兼務		
消防	１消防本部	２消防署	２出張所	７課　２２係

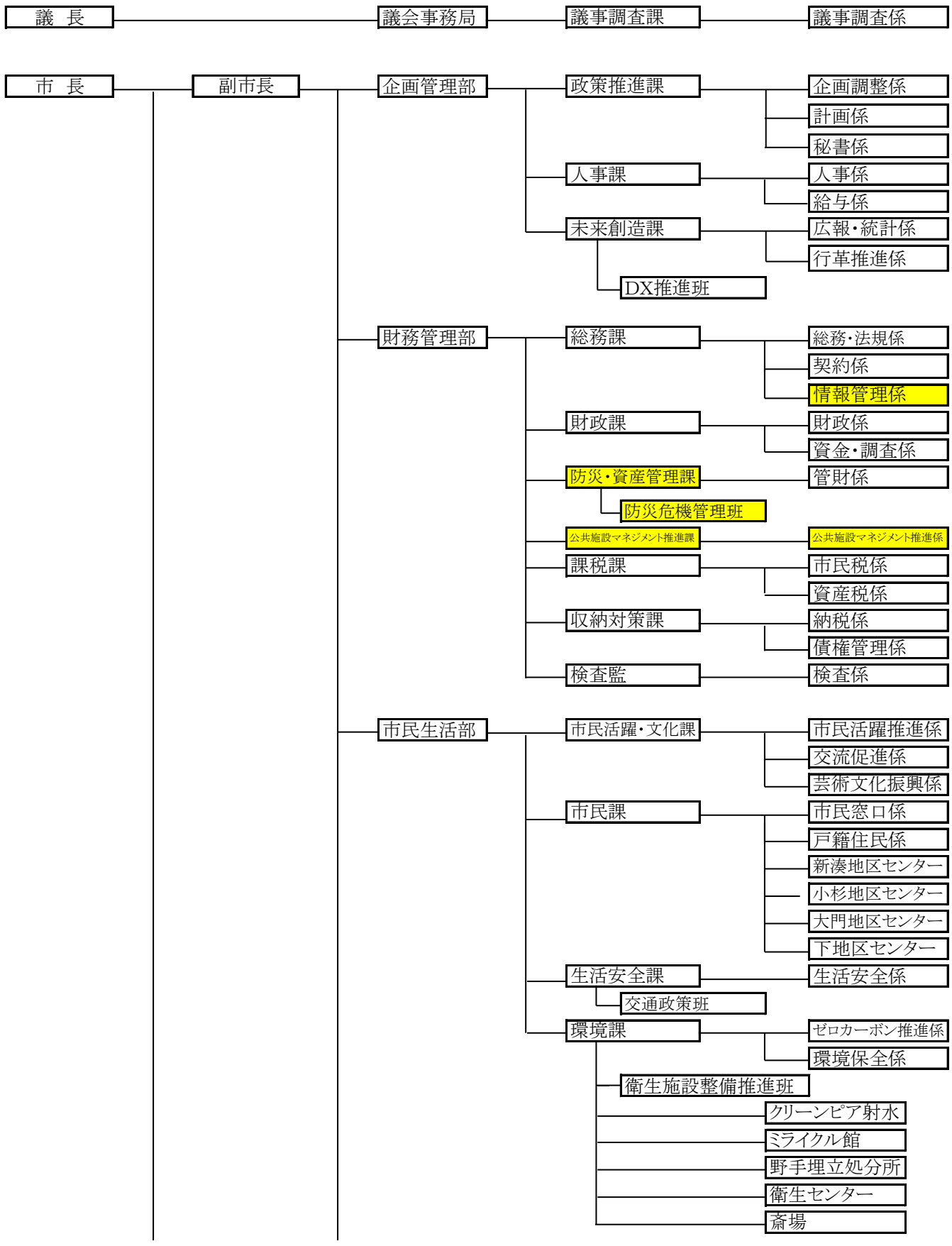

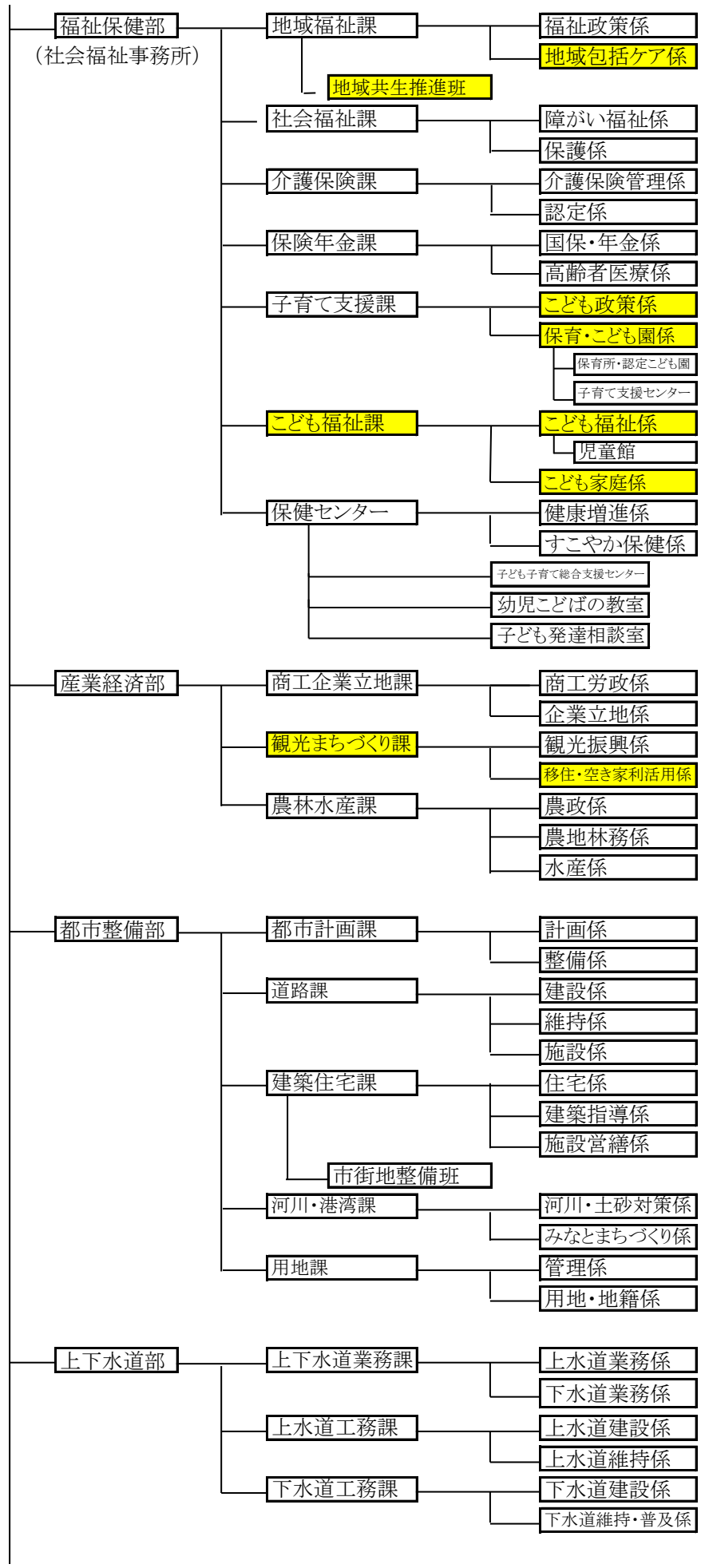
福祉保健部
（社会福祉事務所）
地域福祉課
福祉政策係
地域包括ケア係
地域共生推進班
社会福祉課
障がい福祉係
保護係
介護保険課
介護保険管理係
認定係
保険年金課
国保・年金係
高齢者医療係
子育て支援課
こども政策係
保育・こども園係
保育所・認定こども園
子育て支援センター
こども福祉課
こども福祉係
児童館
こども家庭係
保健センター
健康増進係
すこやか保健係
子ども子育て総合支援センター
幼児こどばの教室
子ども発達相談室
産業経済部
商工企業立地課
商工労政係
企業立地係
観光まちづくり課
観光振興係
移住・空き家利活用係
農林水産課
農政係
農地林務係
水産係
都市整備部
都市計画課
計画係
整備係
道路課
建設係
維持係
施設係
建築住宅課
住宅係
建築指導係
施設営繕係
市街地整備班
河川・港湾課
河川・土砂対策係
みなとまちづくり係
用地課
管理係
用地・地籍係
上下水道部
上下水道業務課
上水道業務係
下水道業務係
上水道工務課
上水道建設係
上水道維持係
下水道工務課
下水道建設係
下水道維持・普及係

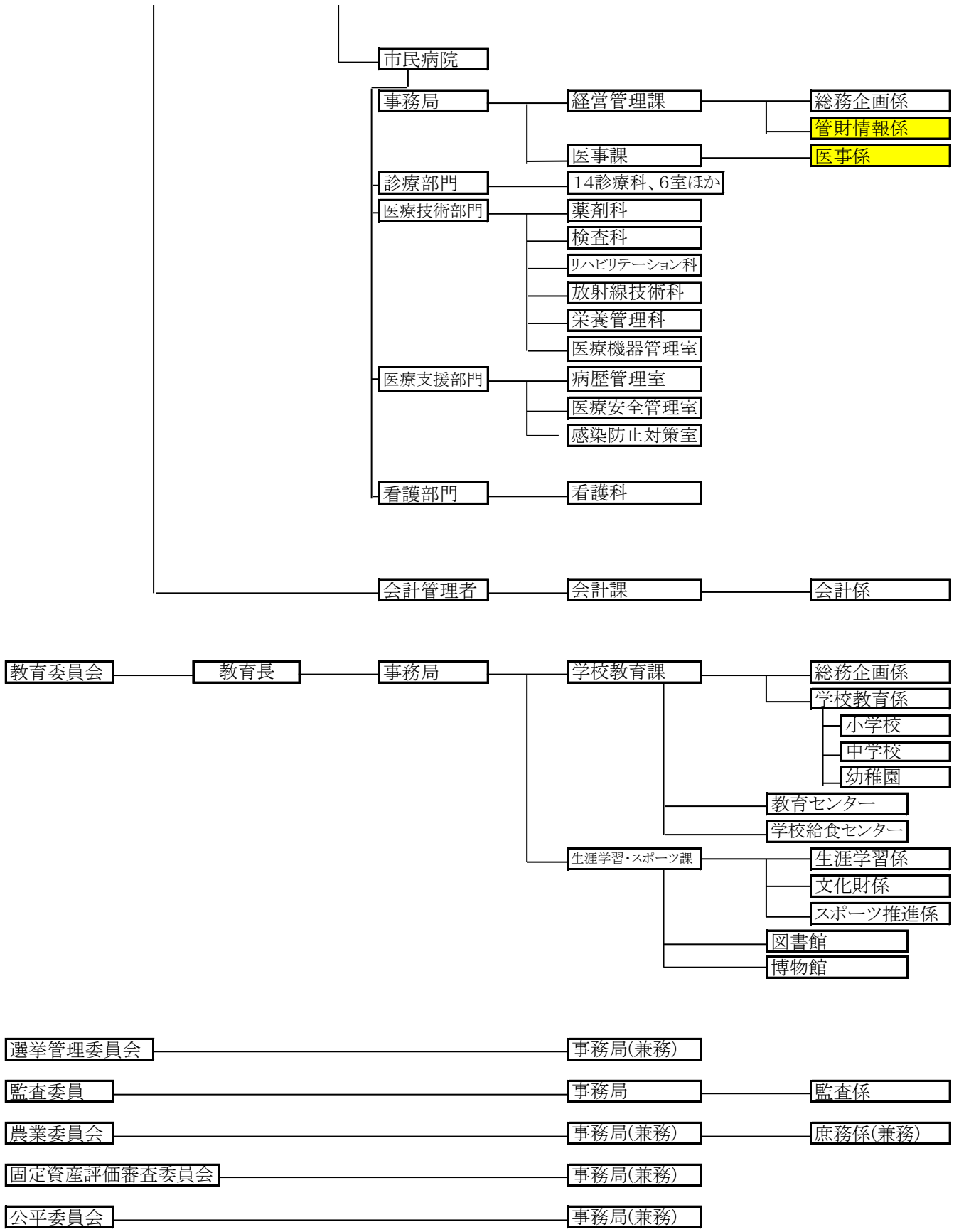
市民病院
事務局
経営管理課
総務企画係
管財情報係
医事課
医事係
診療部門
14診療科、6室ほか
医療技術部門
薬剤科
検査科
リハビリテーション科
放射線技術科
栄養管理科
医療機器管理室
医療支援部門
病歴管理室
医療安全管理室
感染防止対策室
看護部門
看護科
会計管理者
会計課
会計係
教育委員会
教育長
事務局
学校教育課
総務企画係
学校教育係
小学校
中学校
幼稚園
教育センター
学校給食センター
生涯学習・スポーツ課
生涯学習係
文化財係
スポーツ推進係
図書館
博物館
選挙管理委員会
事務局(兼務)
監査委員
事務局
監査係
農業委員会
事務局(兼務)
庶務係(兼務)
固定資産評価審査委員会
事務局(兼務)
公平委員会
事務局(兼務)

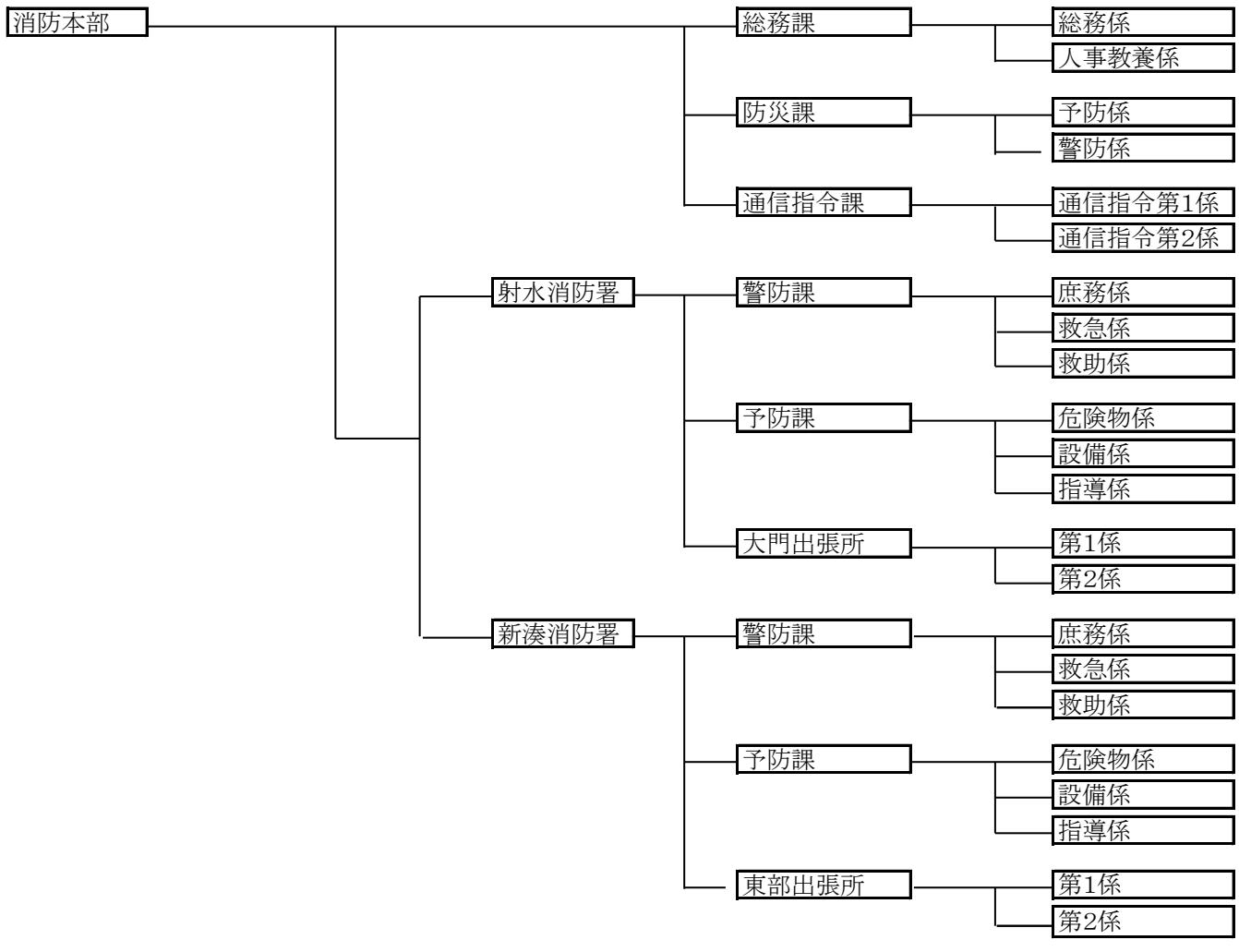
消防本部
総務課
総務係
人事教養係
防災課
予防係
警防係
通信指令課
通信指令第1係
通信指令第2係
射水消防署
警防課
庶務係
救急係
救助係
予防課
危険物係
設備係
指導係
大門出張所
第1係
第2係
新湊消防署
警防課
庶務係
救急係
救助係
予防課
危険物係
設備係
指導係
東部出張所
第1係
第2係